Электродвигатель АИС180М2

ТЕХНИЧЕСКИЕ ХАРАКТЕРИСТИКИ

Марка	АИС180М2
Бренд	ЭЛЕКТРОМОТОР
Мощность	22 кВт
Частота вращения	3000 об/мин
Частота вращения асинхронная	2940 об/мин
Ток статора при 380В	42,2 А
КПД	89 %
Коэффициент мощности (cos φ)	0,89
Iп/Iн	7
Мп/Мн	2
Mmax/Мн	2,2
Крутящий момент	71,5 Н·м
Климатическое исполнение	У1, У2
IP, степень защиты	55
Масса чугунного исполнения	167 кг

Вся информация предоставляется исключительно в ознакомительных целях. Технические характеристики и чертежи согласовываются в индивидуальном порядке с клиентским менеджером ООО "НасосЭлектроПром".

Документ сформирован: 23.11.2026 08:13

01@nasoselprom.ru • +7 (495) 646-75-71 • nasoselprom.ru

ГАБАРИТНО-ПРИСОЕДИНИТЕЛЬНЫЕ РАЗМЕРЫ

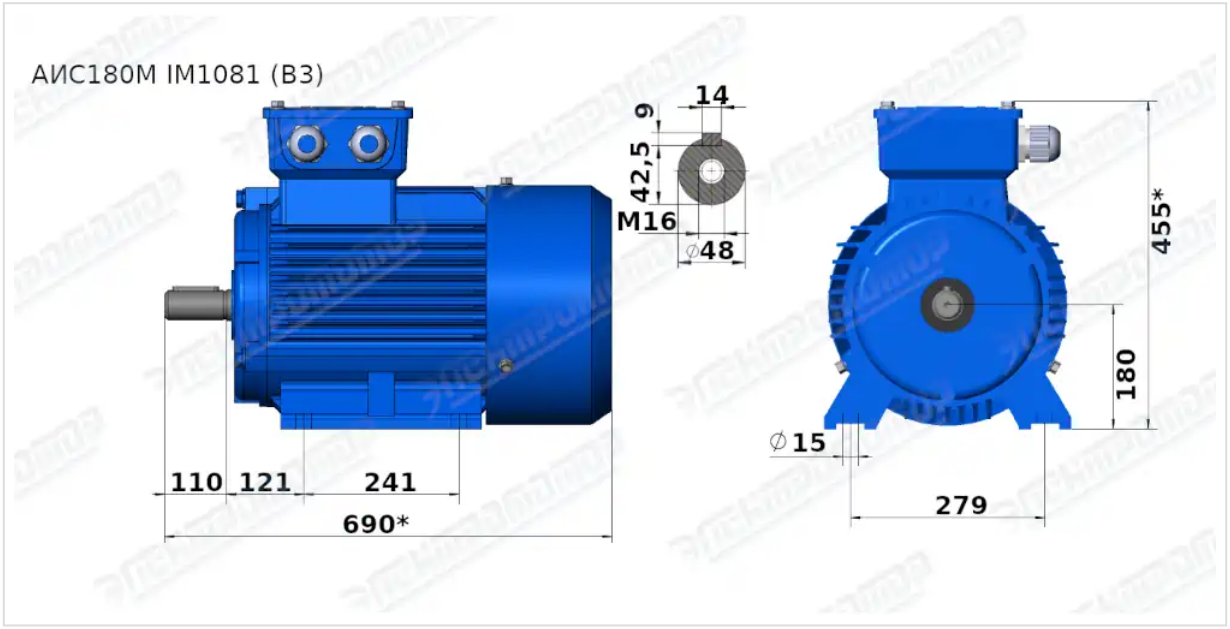

Чертеж монтажного исполнения IM1081 (B3)

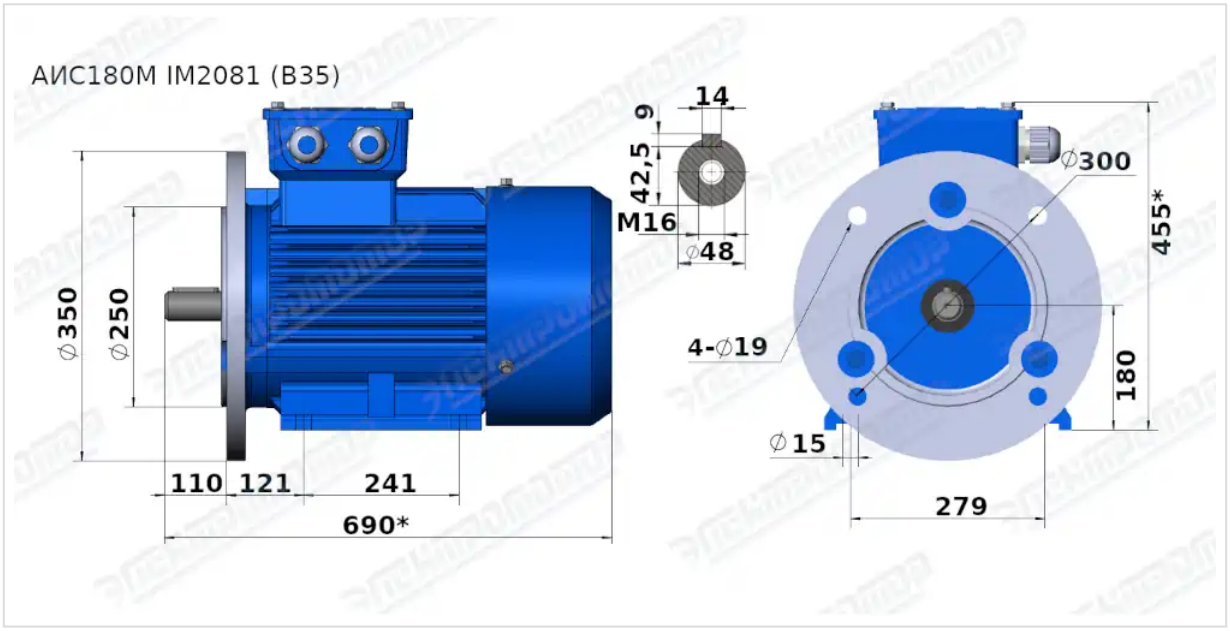

Чертеж монтажного исполнения IM2081 (B35)

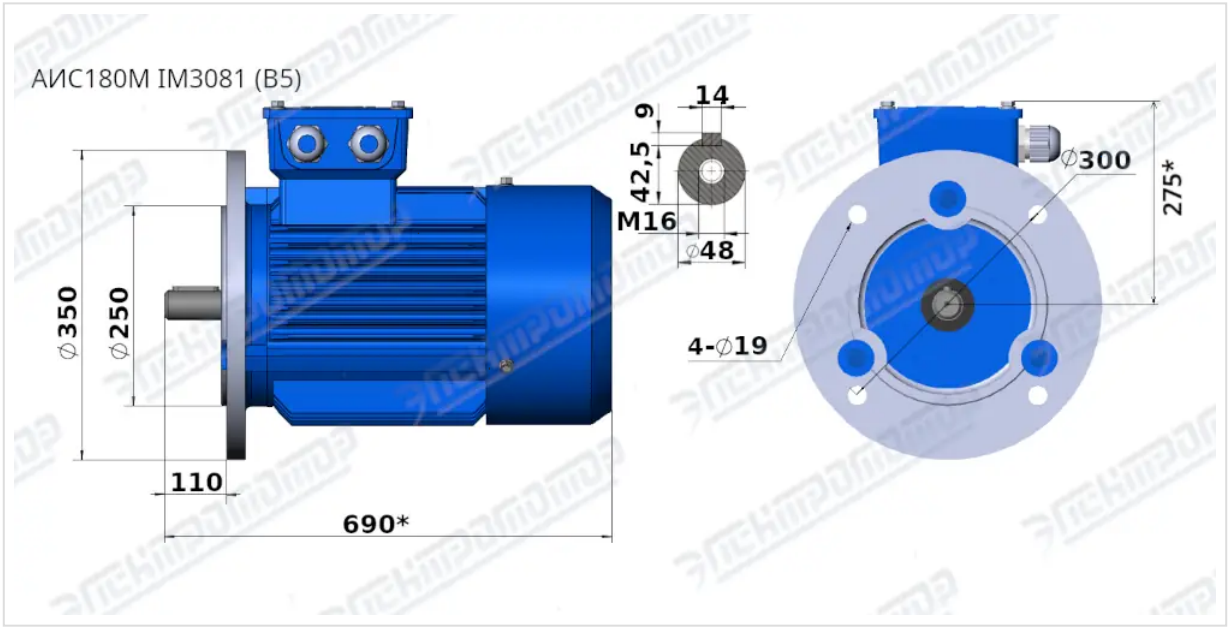

Чертеж монтажного исполнения IM3081 (B5)