Электродвигатель BA90LA8

ТЕХНИЧЕСКИЕ ХАРАКТЕРИСТИКИ

Марка	BA90LA8
Бренд	ЭЛЕКТРОМОТОР
Мощность	0,75 кВт
Частота вращения	750 об/мин
Частота вращения асинхронная	690 об/мин
Ток статора при 380В	2,78 А
КПД	61,2 %
Коэффициент мощности (cos φ)	0,67
Iп/Iн	4
Мп/Мн	1,8
Mmax/Мн	2
Крутящий момент	10,4 Н·м
Момент инерции ротора	0,0063 кг·м²
IP, степень защиты	55
Подшипник передний (DE)	6205 ZZ/6206 ZZ
Подшипник задний (NDE)	6205 ZZ
dB(A)	59 дБ
Масса чугунного исполнения	31 кг

Вся информация предоставляется исключительно в ознакомительных целях. Технические характеристики и чертежи согласовываются в индивидуальном порядке с клиентским менеджером ООО "НасосЭлектроПром".

Документ сформирован: 17.01.2026 12:07

01@nasoselprom.ru • +7 (495) 646-75-71 • nasoselprom.ru

ГАБАРИТНО-ПРИСОЕДИНИТЕЛЬНЫЕ РАЗМЕРЫ

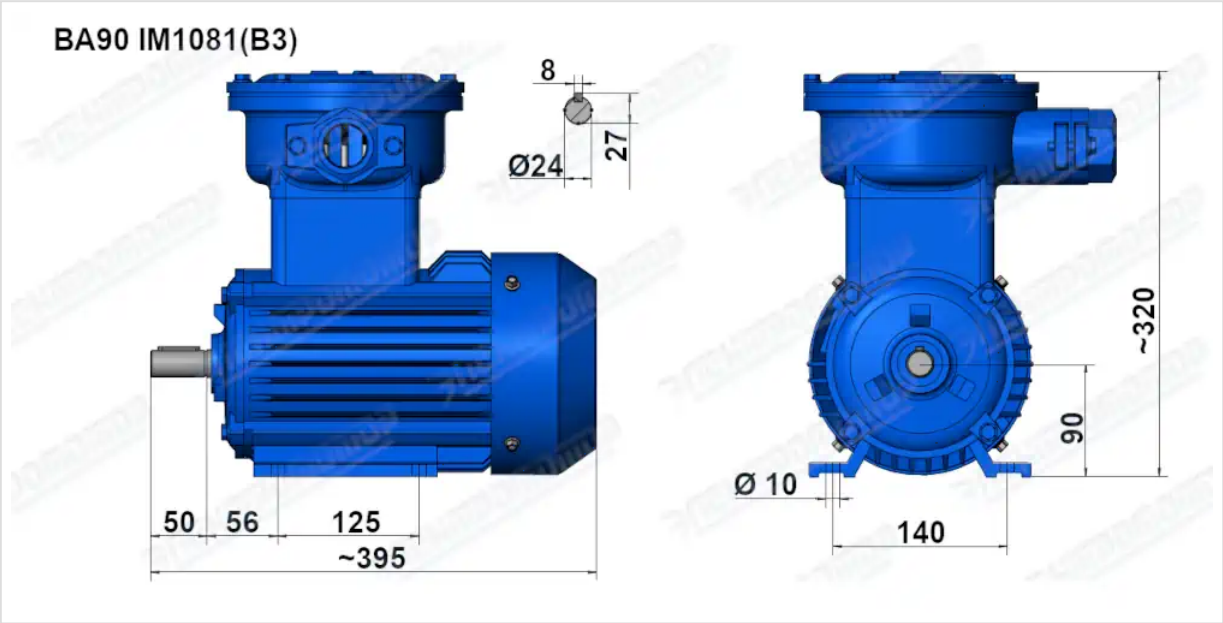

Чертеж монтажного исполнения IM1081 (B3)

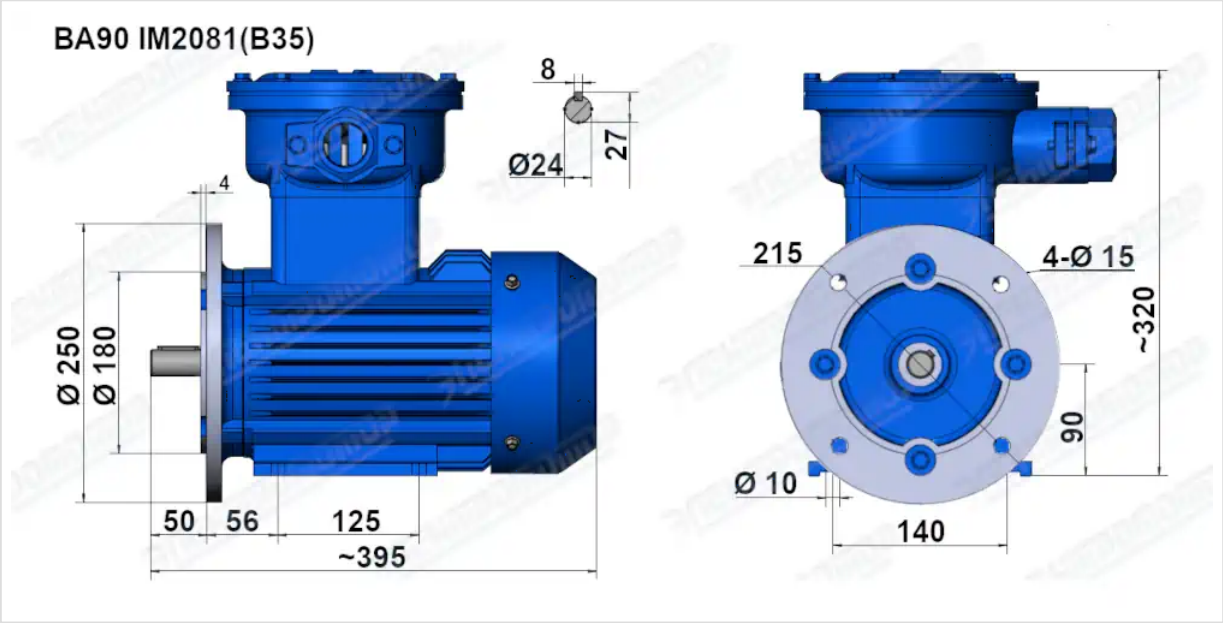

Чертеж монтажного исполнения IM2081 (B35)