Электродвигатель BA100S4

ТЕХНИЧЕСКИЕ ХАРАКТЕРИСТИКИ

Марка	BA100S4
Бренд	ЭЛЕКТРОМОТОР
Мощность	3 кВт
Частота вращения	1500 об/мин
Частота вращения асинхронная	1420 об/мин
Ток статора при 380В	6,82 А
КПД	81,5 %
Коэффициент мощности (cos φ)	0,82
Iп/Iн	7
Мп/Мн	2,3
Mmax/Мн	2,3
Крутящий момент	20,2 Н·м
Момент инерции ротора	0,01 кг·м²
IP, степень защиты	55
Подшипник передний (DE)	62062 ZZ/63062 ZZ
Подшипник задний (NDE)	62062RZ
dB(A)	64 дБ
Масса чугунного исполнения	46 кг

Вся информация предоставляется исключительно в ознакомительных целях. Технические характеристики и чертежи согласовываются в индивидуальном порядке с клиентским менеджером ООО "НасосЭлектроПром".

Документ сформирован: 23.11.2026 13:11

01@nasoselprom.ru • +7 (495) 646-75-71 • nasoselprom.ru

ГАБАРИТНО-ПРИСОЕДИНИТЕЛЬНЫЕ РАЗМЕРЫ

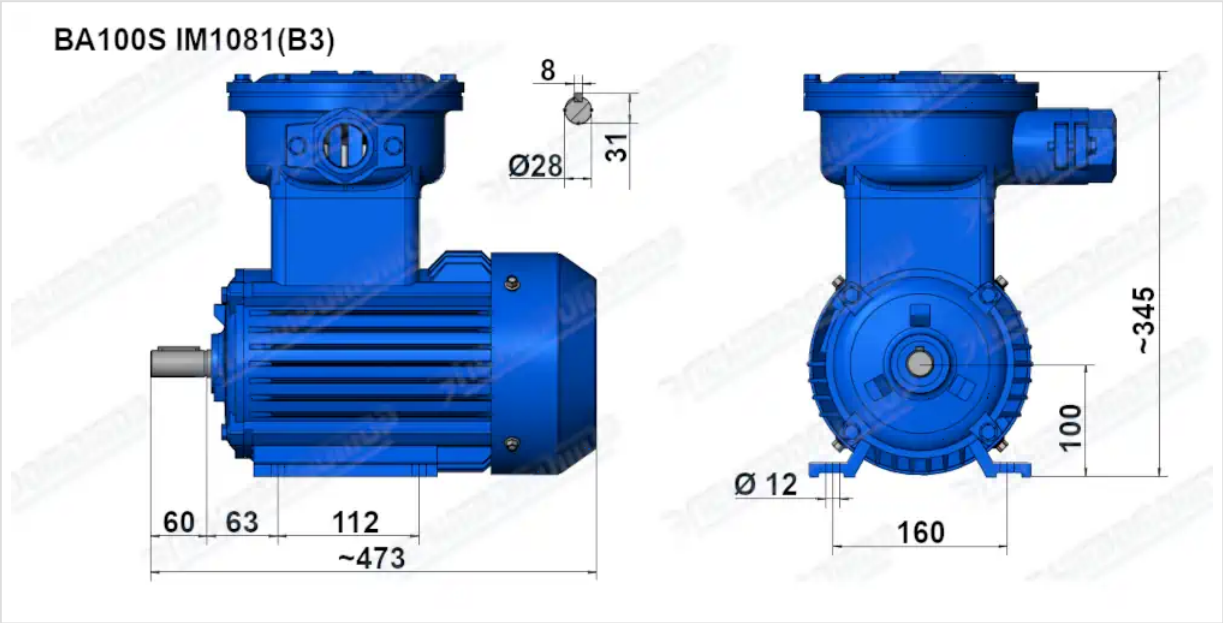

Чертеж монтажного исполнения IM1081 (B3)

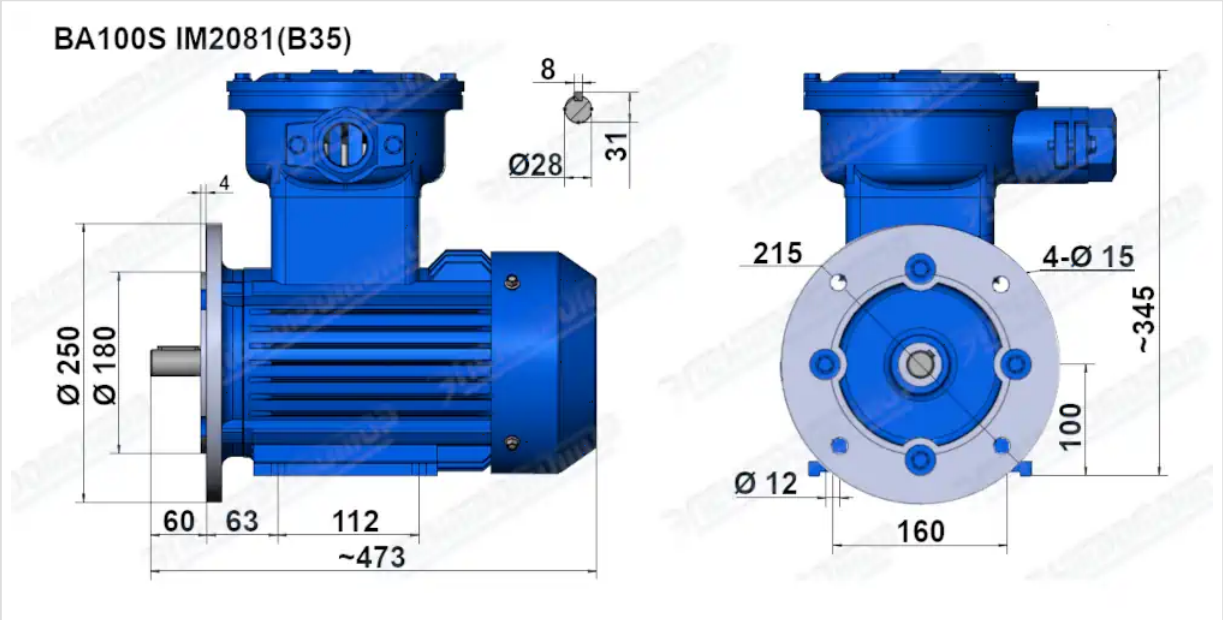

Чертеж монтажного исполнения IM2081 (B35)